No 3 ՄԱՍՆԱՇԵՆՔԻ ՆԵՐՍԻ ՍԱՆԴՈՒՂՔ ՍՔ - 1

Մ 1 - 20

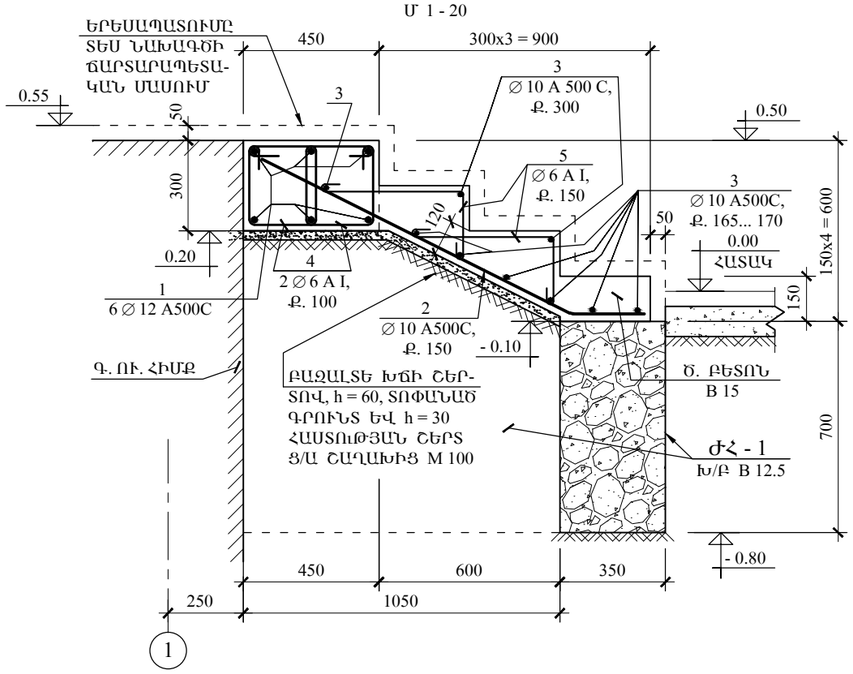

No 3 ՄԱՍՆԱՇԵՆՔԻ ՆԵՐՍԻ ՍԱՆԴՈՒՂՔ ՍՔ - 2

Մ 1 - 20

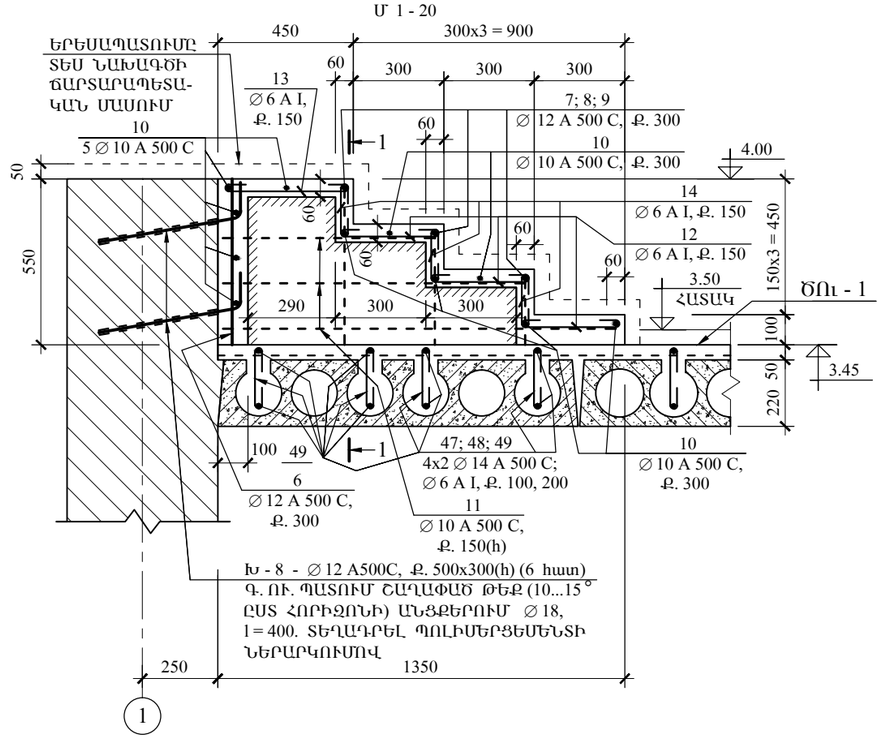

No 4 ՄԱՍՆԱՇԵՆՔԻ ՄՈՒՏՔԻ ՍԱՆԴՈՒՂՔ ՍՔ - 3 (B = 1500)

Մ 1 - 20

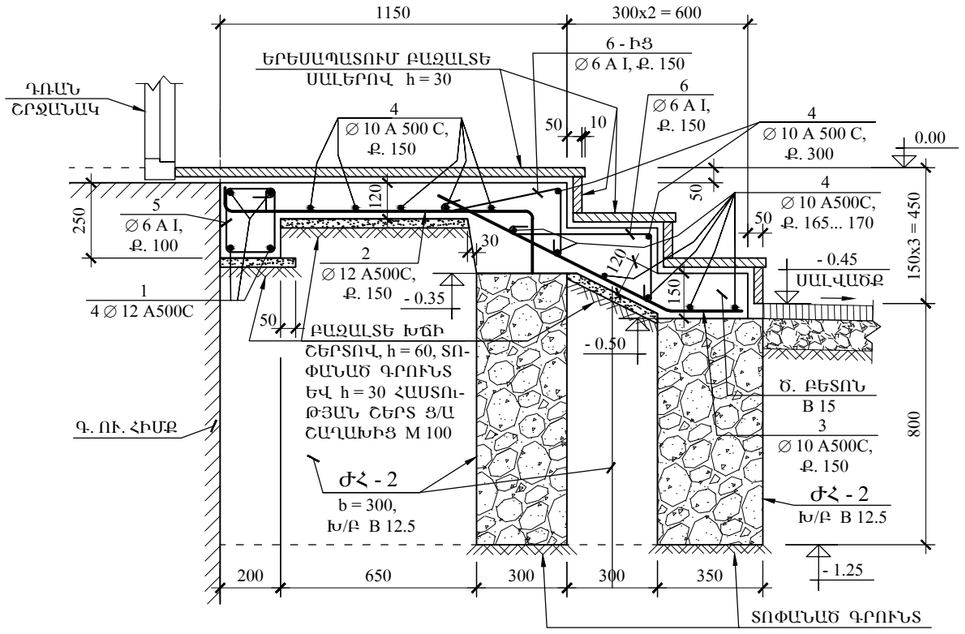

1 - 1 - ՍՔ - 2

Մ 1 - 20

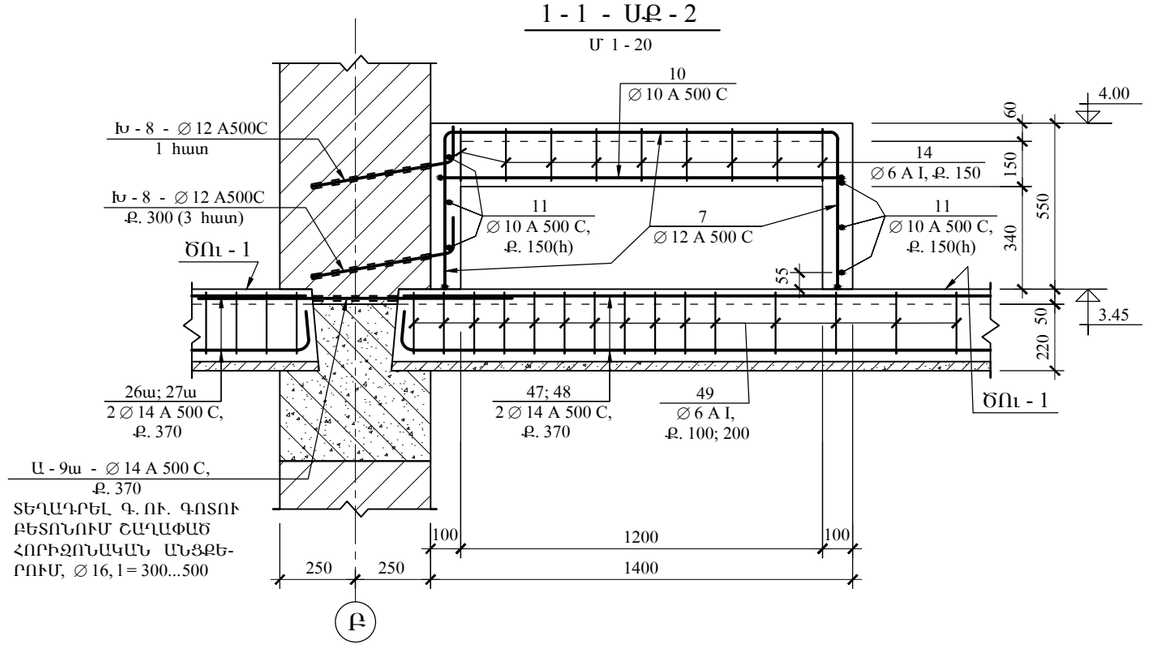

ԾԱՆՈԹ - Ն

1. ՍԱՆԴՈՒՂՔՆԵՐԻ ԱՄՐԱՆԻ ԴԻՐՔԱՎՈՐՈՒՄԸ ԱՆԿԱԽ Է.
2. ՍՔ - 2 ՍԱՆԴՈՒՂՔԻ ՓԱՅՏԵ ԿԱՂԱՊԱՐԸ ԹՈՂՆԵԼ ՆՐԱ ՄԵՋ.
3. ՍՔ - 2 ՍԱՆԴՈՒՂՔԸ ԹՈՒՅԼԱՏՐՎՈՒՄ Է ՊԱՏՐԱՍՏԵԼ ՇԿ - 26 ԹԵՐԹԻ ՎՐԱ ՏՐՎԱԾ ՍՔ - 5 ՊՈՂՊԱՏԵ ՍԱՆԴՈՒՂՔԻ ՆՄԱՆ, ԱՅՍԻՆՔՆ ՊՈՂՊԱՏԵ ՏԱՐՐԵՐԻՑ.
4. ՍԱՆԴՈՒՂՔՆԵՐԻ ՆՅՈՒԹԵՐԻ ՄԱՄՆԱԳԻՐԸ ՏԵՍ ՇԿ - 32 ԹԵՐԹԻ ՎՐԱ

	ՎԱՅՈՑ ՁՈՐԻ ՄԱՐԶԻ ԶԱՌԻԹԱՓ ԳՅՈՒՂԻ ՄԱՆԿԱՊԱՐՏԵԶԻ ՈՒԺԵՂԱՑՈՒՄ, ՀԻՄՆԱՆՈՐՈԳՈՒՄ					
	ՏՆՕՐԵՆ	Ռ. ՄԱՆԱՍՅԱՆ		ԿՈՆՍՏՐՈՒԿՑԻԱՆԵՐ	ՓՈՒԼ	Ա.Ն.
	Ն.Գ.Կ.	Ս. ԱԹՈՅԱՆ		No 3 ՄԱՍՆԱՇԵՆՔԻ ՆԵՐՍԻ ՍԱՆԴՈՒՂՔԵՐ ՍՔ - 1, ՍՔ 2. No 4 ՄԱՍՆԱՇԵՆՔԻ ՄՈՒՏՔԻ ՍԱՆ-ԴՈՒՂՔ ՍՔ - 3	Թվական	2015
					Թերթեր	
«ԳԼՈՄՄԱ» ԱԿ					Թերթ	ՇԿ - 22